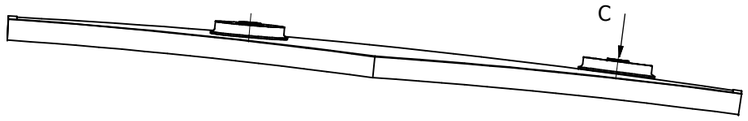

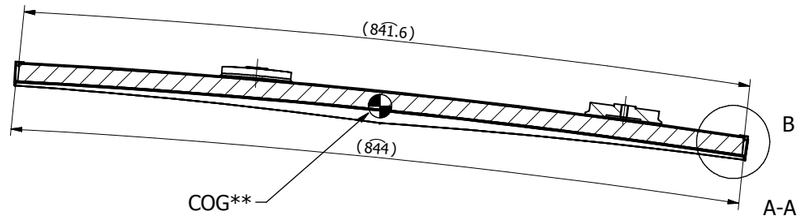

A-A (1 : 5)

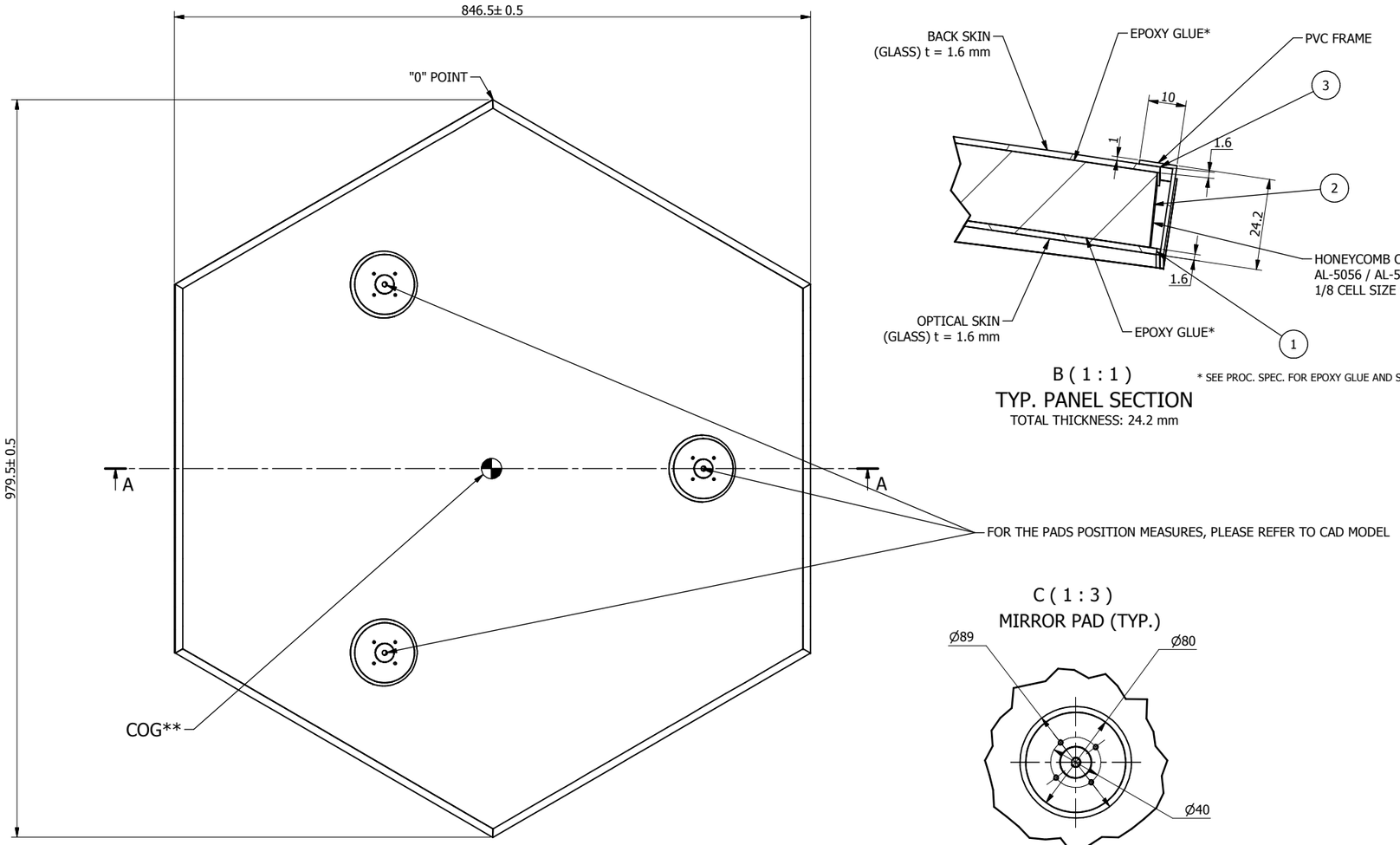

**: FOR THE COG POSITION MEASURES, PLEASE REFER TO CAD MODEL

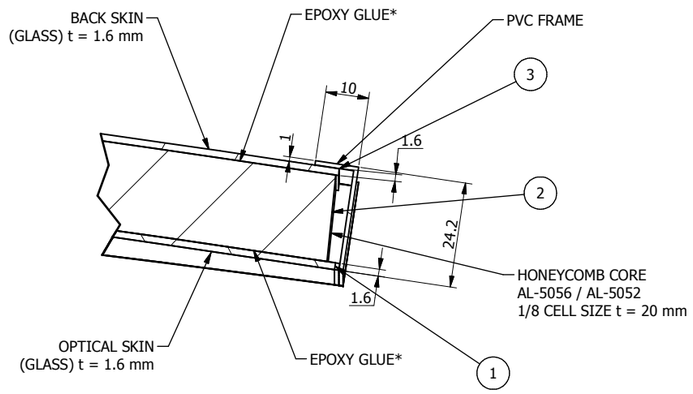

B (1 : 1)

TYP. PANEL SECTION

TOTAL THICKNESS: 24.2 mm

* SEE PROC. SPEC. FOR EPOXY GLUE AND SILICONE QTY./TYPE

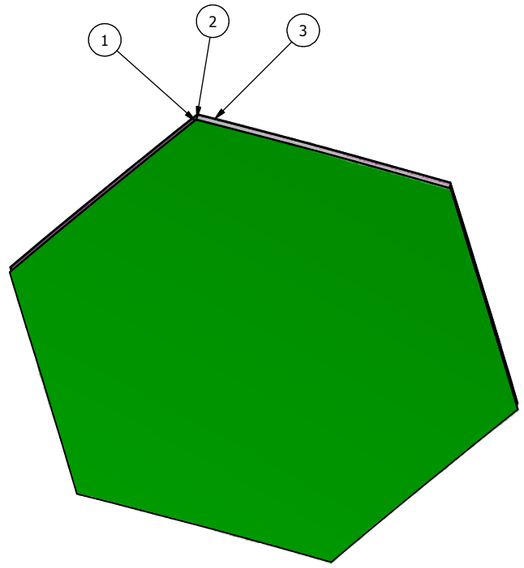

D (1 : 8)

C (1 : 3)

MIRROR PAD (TYP.)

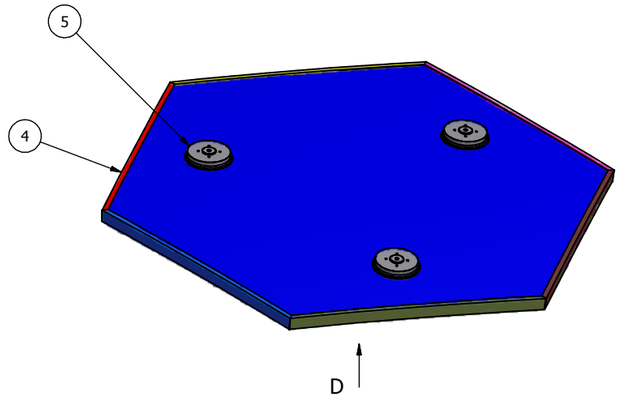

$$z = \frac{cr^2}{1+\sqrt{1-(1+k)c^2r^2}} + \sum \alpha_i r^{2i}$$

c = -1/8223

k = 0

M1 COEFFICIENTS	
α_1	0.00
α_2	$9.61060 \cdot 10^{-013}$
α_3	$-5.65501 \cdot 10^{-020}$
α_4	$6.77984 \cdot 10^{-027}$
α_5	$3.89558 \cdot 10^{-033}$
α_6	$5.28038 \cdot 10^{-040}$
α_7	$-2.99107 \cdot 10^{-047}$
α_8	$-4.39153 \cdot 10^{-053}$
α_9	$-6.17433 \cdot 10^{-060}$
α_{10}	$2.73586 \cdot 10^{-066}$

RELEASED
REV 01
APPROVED BY V.Delucia
DATE 29/09/2017

PARTS LIST (ELENCO DELLE PARTI)

ITEM (ARTICOLO)	QTY	PART NUMBER (NUMERO DEL PEZZO)	TITLE (TITOLO)	REV.
1	1	2404-0039----PRT	CTA ASTRI - COR1 - OPT. GLASS	01
2	1	3122-0052----PRT	CTA ASTRI - COR1 - HONEYCOMB	01
3	1	2404-0040----PRT	CTA ASTRI - COR1 - BACKSIDE GLASS	01
4	1	3124-0018----PRT	CTA ASTRI - COR1 - ASS. PVC PROTECTIVE CORNER	01
5	3	3257-0004----PRT	CTA ASTRI SST - Pannel PAD	03

All rights reserved: The present drawing is property of Media Lario S.r.l.. It cannot be reproduced nor forwarded to third parties without prior written authorisation of Media Lario S.r.l.

PROPRIETA' RISERVATA: A termini di legge la MEDIA LARIO S.r.l. si riserva la proprietà del presente disegno che pertanto non può essere nè riprodotto nè comunicato a terzi, senza la espressa preventiva autorizzazione della MEDIA LARIO S.r.l.

Designed Disegnato	V.Delucia	General Tolerance (unless stated) Tolleranza Generale (dove non indicata)	Material: SEE PARTS LIST - VEDERE DISTINTA MATERIALI	Weight (kg): Peso (kg): 6.4
Checked Verificato	V.Delucia		Surface Finish - Finitura superficiale: CLEAN & DEGREASE	Sheet Size: Formato: A2
Approved Approvato	F. Zocchi		Surface Texture - Rugosità (Ra)	Projection - Proiezione; Sheet No. Pagina: 1 /1
Date Data	10/07/2017			Scale: Scala: 1:5
				Drawing Units (unless stated): Unità del disegno (dove non indicato): mm
Title Titolo	CTA ASTRI - PANEL ASSY COR1		Part No. Codice 1101-0008----DRW	Rev. 01

REVISION HISTORY

REV	ECN No.	DESCRIPTION (DESCRIZIONE)	AUTHOR (AUTORE)	DATE (DATA)
01		FIRST ISSUED	DE LUCIA V.	27.09.17